Fotoelektrik sensör
kontak çıkışna sahip üçgenleme sensörü
Q50ANY

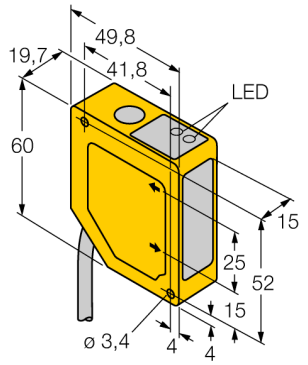

- Ön plan ve arka plan bastırma
- İşletme aralığı 50…200 mm
- 2 m kablo, 5 kutuplu
- Çalışma gerilimi 12…30 VDC
- NPN kontak çıkış
- Çıkış yanıt süresi 4 ms

İşlevsel prensip

Q50'nin çalışma prensibi, optik üçgenlemeyi temel alır. Verici ve optikler, bir hedefe yönlendirilen bir ışık kaynağı oluştururlar. Hedef, ışığı sensörün alıcı merceğine geri yansıtır ve buradan ışık, alıcı eleman olarak konuma duyarlı cihaza (PSD) yönlendirilir. Hedefin alıcıdan mesafesi, ışığın alıcı elemanla buluştuğu açıyı belirler. Ardından bu açı, yansıtılan ışığın PSD üzerinde nereye düşeceğini belirler. Mikroişlemci, hedef konumu analiz eder ve programlanan konum değerleriyle karşılaştırır ve buna uygun bir çıkış sinyali üretir.

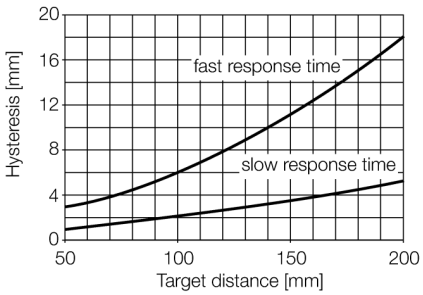

Tip	Q50ANY
Tanıt. no.	3067612
Optik veriler	
İşlev	Yakınlık anahtarı
Çalışma modu	Üçgenleme
Işık tipi	IR
Dalga boyu	880 nm
Mesafe	50…200 mm
Ortam ışığından etkilenmeme	10.000 lüks
Elektrik verileri	
Çalışma gerilimi U_B	12…30 VDC
Yük akımı yok I_0	≤ 70 mA
Çıkış işlevi	NA/NK kontağı, NPN
Anahtarlama frekansı	≤ 112 Hz
Hazırlık gecikmesi	≤ 2 s
Hazırlık gecikmesi	≤ 2000 msn
Tipik yanıt süresi	< 4 msn
Mekanik veriler	
Tasarım	Dikdörtgen, Q50
Gövde malzemesi	Plastik, ABS/polikarbonat
Lens	plastik, akrilik
Elektriksel bağlantı	Kablolar, 2 m, PVC
Çekirdek sayısı	5
Çekirdek kesiti	0.5 mm²
Ortam sıcaklığı	-10…+55 °C
IP Derecesi	IP67
Anahtarlama durumu	LED, Sarı
Testler/onaylar	

Ausgabe • 2025-03-01T00:03:46+01:00