Fotoelektrik sensör
analog çıkışa sahip üçgenleme sensörü
Q50BUQ

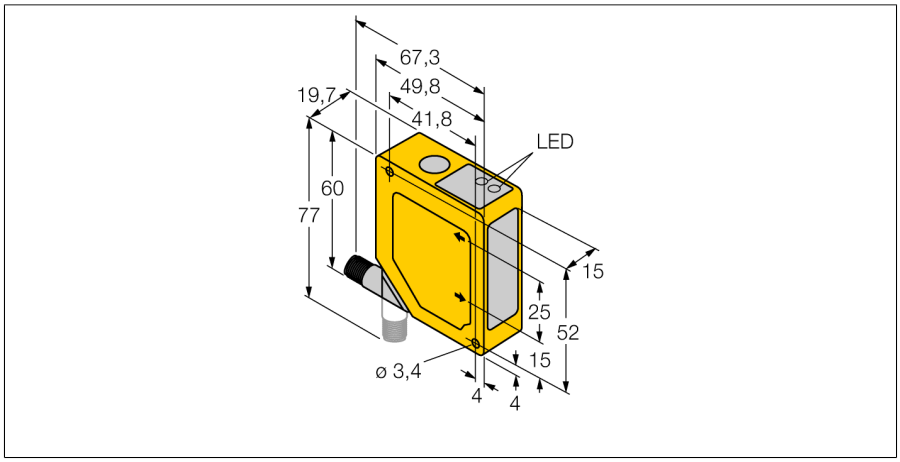

- Ön plan ve arka plan bastırma
- İşletme aralığı 100…400 mm
- 90° döndürülebilen M12 x 1 konektör
- Çalışma gerilimi 15…30 VDC
- analog gerilim çıkışı 0…10 V
- 4 ms (hızlı) ve 64 ms (yavaş) seçilebilir çıkış yanıtı

Kablo Bağlantı Şeması

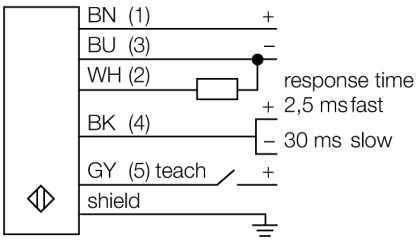

Tip	Q50BUQ
Tanıt. no.	3063872

Optik veriler	
İşlev	Yakınlık anahtarı
Çalışma modu	Üçgenleme
Işık tipi	IR
Dalga boyu	880 nm
Tekrarlanabilirlik	1 mm
Mesafe	100…400 mm
Ortam ışığından etkilenmeme	10.000 lüks

Elektrik verileri	
Çalışma gerilimi U_B	15…30 VDC
Yük akımı yok I_0	≤ 70 mA
Type of analog output	0…10 V
Gerilim çıkışı	0…10 V
Hazırlık gecikmesi	≤ 2 s
Hazırlık gecikmesi	≤ 2000 msn
Tipik yanıt süresi	< 4 msn

Mekanik veriler	
Tasarım	Dikdörtgen, Q50
Gövde malzemesi	Plastik, ABS/polikarbonat
Lens	plastik, akrilik
Elektriksel bağlantı	Konektörler, M12 × 1, PVC
Çekirdek sayısı	5
Ortam sıcaklığı	-10…+55 °C
IP Derecesi	IP67

Testler/onaylar

İşlevsel prensip

Q50'nin çalışma prensibi, optik üçgenlemeyi temel alır. Verici ve optikler, bir hedefe yönlendirilen bir ışık kaynağı oluştururlar. Hedef, ışığı sensörün alıcı merceğine geri yansıtır ve buradan huzme, konuma duyarlı cihazın (PSD) üzerine düşer. Hedefin alıcıdan mesafesi, ışığın alıcı elemanla buluştuğu açıyı belirler. Entegre mikroişlemci, hedef konumu analiz etmek ve buna tekabül eden bir çıkış sinyali yaratmak için bu açıyı kullanır.

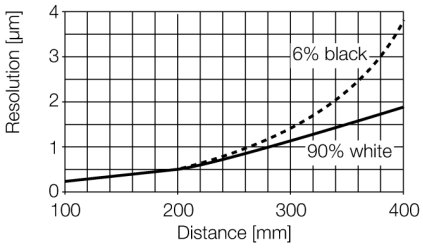

Ausgabe • 2025-03-01T00:01:07+01:00