Q60VR3AF2000
Fotoelektrik Sensör – Ayarlanabilir arka plan bastırma özelliği bulunan cisimden yansımalı sensör

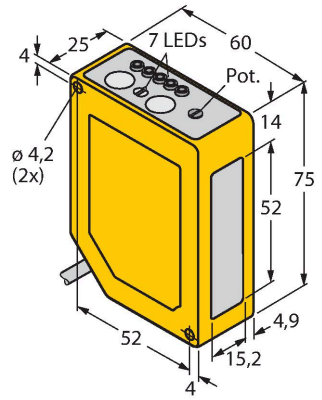

Özellikler

- Kablo, PVC, 2 m
- Koruma sınıfı IP67
- 5 bölümlü LED ekran
- Sinyal göstergesi
- Anahtarlı kilit
- AÇMA/KAPATMA gecikmesi, 8…16 ms arasında ayarlanabilir
- Çalışma gerilimi: 12…250 VDC veya 24…250 VAC
- Röle çıkışı

Kablo bağlantı şeması

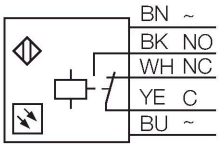

Teknik Veriler

Tip	Q60VR3AF2000
Tanıt. no.	3063004
Optik veriler	
İşlev	Yakınlık anahtarı
Çalışma modu	Arka plan bastırma, ayarlanabilir
Işık tipi	IR
Dalga boyu	880 nm
Mesafe	200…2000 mm
Elektrik verileri	
Çalışma voltajı	12…250 VDC
Çalışma voltajı	24…250 VAC
DC nominal çalışma akımı	≤ 200 mA
Yük akımı yok	≤ 50 mA
Çıkış işlevi	Tamamlayıcı kontak, Röle çıkışı
Anahtarlama frekansı	≤ 33 Hz
Hazırlık gecikmesi	≤ 150 msn
Tipik yanıt süresi	< 15 msn
Ayar seçeneği	Ayar vidası
Mekanik veriler	
Tasarım	Dikdörtgen, Q60
Boyutlar	60 x 25 x 75 mm
Gövde malzemesi	Plastik, Termoplastik malzeme, Sarı
Lens	plastik, Akrilik
Elektriksel bağlantı	Kablolar, 2 m, PVC
Çekirdek sayısı	4
Çekirdek kesiti	0.5 mm^2

İşlevsel prensip

Arka plan bastırma özelliği bulunan yayınık modu sensörleri, tek bir verici ve bir dizi alıcı eleman ile birlikte çalışır. Hedef konum ve sensörün fotoelektrik yapısı, alıcı elemanlardan hangisinin en çok ışığı alacağını belirler. Sensörün elektronik yapısı, yansıtan nesnenin ölçüm aralığının içinde veya dışında olduğunu belirler. Sensörler, ayarlanabilir veya sabit kesme noktasıyla birlikte gelir.

Sapma eğrisi
Beyaz bir hedefin kesme noktasına kıyasla %18 gri ve %6 siyah hedef şeklindeki kesme noktası sapması

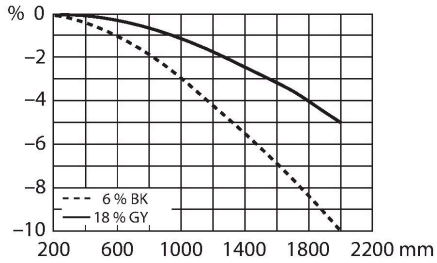

Teknik Veriler

Ortam sıcaklığı	-20…+55 °C
IP Derecesi	IP67
Özel özellikler	sürdürme/erteleme
Güç-açık göstergesi	LED, yeşil
Anahtarlama durumu	LED, sarı
Error indication	LED
Aşırı kazanç göstergesi	LED, yeşil, yanıp sönüyor
Testler/onaylar	
MTTF	64 yılı SN 29500'e uygun (Ed. 99) 40 °C
Onaylar	CE, cURus

Aksesuarlar

SMBAMSQ60IP 3073441

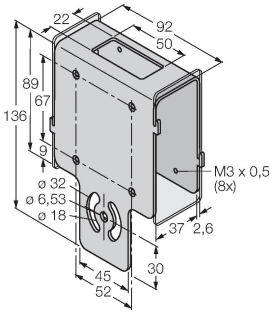

Güvenlik camı paneli bulunan koruyucu gövde, paslanmaz çelik, Q60 için

SMBAMSQ60P 3073133

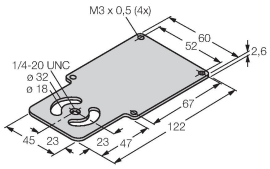

Arka düzlem, paslanmaz çelik, Q60 serisi için

SMBQ60 3067592

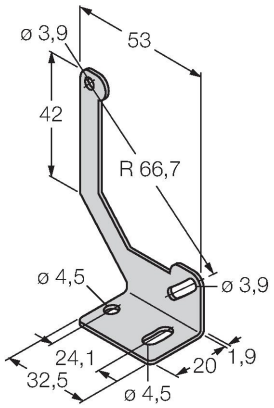

Montaj braketi, paslanmaz çelik, Q60 serisi için

Q60VR3AF2000 | 21-01-2022 11-42 | Teknik değişiklik hakkı saklıdır