SL30VB6VY
Fotoelektrik Sensör – çatallı reflektörlü sensör

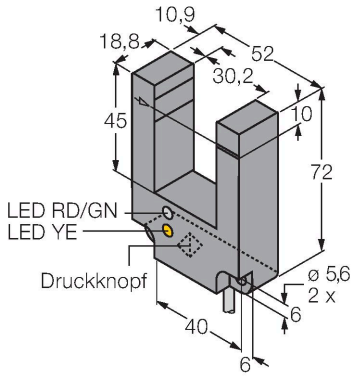

Teknik Veriler

Tip	SL30VB6VY
Tanıt. no.	3056566
Optik veriler	
İşlev	çatallı reflektörlü sensör
Çalışma modu	Verici/Alıcı Çifti
Işık tipi	kırmızı
Dalga boyu	680 nm
Mesafe	30 mm
Elektrik verileri	
Çalışma voltajı	10…30 VDC
Yük akımı yok	≤ 30 mA
Kısa devre koruması	evet
Ters kutup koruması	evet
Çıkış işlevi	NA kontak, PNP/NPN
Anahtarlama frekansı	1.6 kHz
Tipik yanıt süresi	< 0.3 msn
Ayar seçeneği	Potansiyometre
Mekanik veriler	
Tasarım	Yuva sensörü, SL30
Boyutlar	72 x 18.8 x 52 mm
Gövde malzemesi	Plastik, Termoplastik malzeme, Siyah
Lens	plastik, Acrylic
Elektriksel bağlantı	Kablolar, 2 m, PVC
Çekirdek sayısı	5
Çekirdek kesiti	0.5 mm^2
Ortam sıcaklığı	-40…+70 °C
Relative humidity	0…90 %

Özellikler

- 2 m'lik 5 telli PVC kablo
- Koruma sınıfı IP67
- Yuva genişliği 30 mm
- Hassasiyet, potansiyometre ile ayarlandı
- Çalışma gerilimi: 10…30 VDC
- Kontak çıkışı, bipolar
- Gri çekirdek / ayarlanabilir TEL 5 yoluyla aydınlıkta veya karanlıkta çalışma

Kablo bağlantı şeması

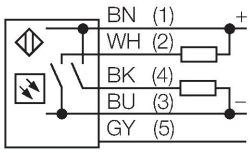

İşlevsel prensip

Fotoelektrik yuva sensörleri, bir sensörün avantajlarını tek bir kompakt gövdede bir karşı modu sensörün avantajlarıyla bir araya getirir. Yuva genişliği 10 veya 30 mm'dir. Standart sürüm, hassasiyet ayarları için bir potansiyometreye sahiptir. Expert sürümü, bir statik veya dinamik öğretme moduna sahiptir.

SL30VB6VY | 21-01-2022 11-57 | Teknik değişiklik hakkı saklıdır

Teknik Veriler

IP Derecesi	IP67
Güç-açık göstergesi	LED, yeşil
Anahtarlama durumu	LED, sarı
Alarm display	LED sarı yanıp sönüyor
Testler/onaylar	
MTTF	383 yılı SN 29500'e uygun (Ed. 99) 40 °C

Aksesuarlar

SMBSL	3058335
	Montaj braketi, LS10 ve LS30 için, duvara montaj, 304 paslanmaz çelik, vida takımı teslimata dahildir

SL30VB6VY | 21-01-2022 11-57 | Teknik değişiklik hakkı saklıdır