Senzor inductiv (axial)
Kit de monitorizare pentru sistemele de închidere pneumatică.
NI1.5-KSR13A-2AD4X2-0.2-RS4.4T/S34

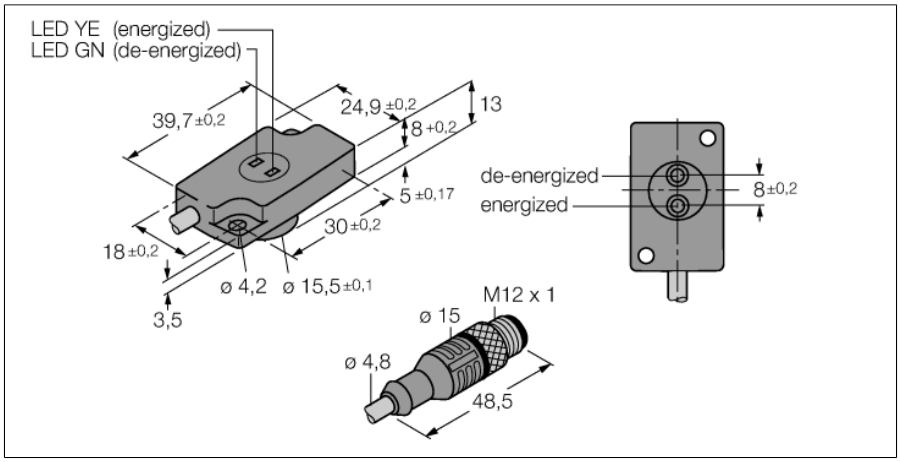

- monitor compact "power clamp" KSR13A cu doi senzori şi LED-uri
- fa□ă activă axială
- plastic, PBT-GF20-V0, galben
- găuri de montare cu bucşe din o□el INOX
- cablu: PUR iradiat
- Rezistent la câmpuri magnetice (rezistent la sudură), pentru câmpuri de cc şi ca
- Conf. standardului EN 60947-5-2
- Conf. standardului EN 61000-4-3
- Conf. standardului E03.75.020.N (7.2.6.1 CEM)
- cc 4-fire, 10…65 Vcc
- 2 x NO
- Conector tată M12 x 1

Tip	NI1.5-KSR13A-2AD4X2-0.2-RS4.4T/S34
Nr. ID	4430122
Special version	S34 Corespunde cu:Rezistent la câmpuri magnetice
Caracteristici generale	
Distanţă de comutare nominală Sn	1.5 mm
Condiţii de montare	Degajat
Distanţă sigură de operare	≤ (0.81 × Sn) mm
Factori de corecţie	St37 = 1; Al = 0.3; oţel inoxidabil = 0.7; Ms = 0.4
Precizie de repetabilitate	≤ 2 % din capătul de scală
Derivă de temperatură	≤ ±10 %
Histerezis	1…15 %
Caracteristici electrice	
Tensiune de alimentare U_B	10…65 Vcc
Riplu U_{ss}	≤ 10 % U_{Bmax}
Curent nominal de alimentare în c.c. I_e	≤ 100 mA
Curent rezidual	≤ 0.6 mA
Tensiunea de test de izolaţie	0.5 kV
Protecţie la scurtcircuit	Da/Ciclic
Cădere de tensiune la I_e I_e	≤ 5 V
Funcţie de ieşire	3-fire, Contact NO, 2-fire
Curent minim în stare de conducţie I_m	≥ 3 mA
	pentru fiecare senzor
Frecvenţă de comutaţie	0.25 kHz
Caracteristici Mecanice	
Design	Kit de monitorizare pentru tehnica de prindere, KSR13
Dimensiuni	40 x 25 x 13mm
Materialul carcasei	Plastic, PBT-GF20-V0
Materialul feţei active	plastic, PBT
Conexiune electrică	Conectori, M12 × 1
Tip cablu	Ø 4.8 mm, Oranj, D12YSL11X-OB, PUR, 0.2 m
Secţiune conductor	4 x 0.34 mm²

Schemă de conexiuni

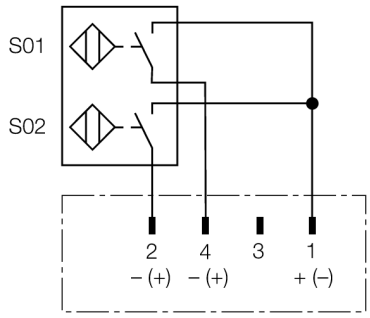

Principiu de funcţionare

Senzorii inductivi sunt destina□i detec□iei fără contact şi fără uzură a obiectelor metalice. Pentru aceasta se foloseşte un câmp electromagnetic de înaltă frecven□ă care interac□ionează cu obiectul de sesizat. La senzorii inductivi acest câmp este generat de un circuit rezonant LC cu bobină cu miez de ferită.

Condiţii de mediu	
Temperatura mediului	-25…+70 °C
Rezistenţă la vibraţii	55 Hz (1 mm)
Rezistenţă la şoc	30 g (11 ms)
Clasă de protecţie	IP67
MTTF	2283 ani conform SN 29500 (Ed. 99) 40 °C

Indicare stare	2 x LED-uri, Verde/Galben

• 2025-02-27T11:19:58+01:00