Senzor fotoelectric
senzor cu triangulare cu ieşire digitală
Q50ANQ

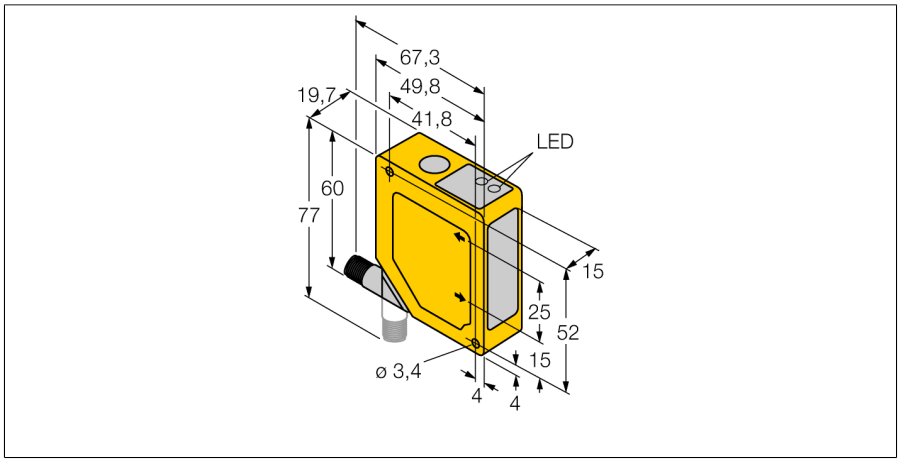

- suprimare "foreground" şi "background"
- domeniu de detec□ie 50…200 mm
- conector M12 x 1 cu posibilitate de rotire la 90°
- tensiune de alimentare 12…30 Vcc
- ieşire digitală NPN
- timp de răspuns la ieşire 64 ms

Principiu de funcţionare

Principiul de func□ionare al senzorilor Q50 se bazează pe triangulare optică. Emi□ătorul şi sistemul optic generează un fascicul luminos care cade pe obiectul de detectat. Obiectul reflectă raza laser înapoi spre lentila receptorului de unde este direc□ionată spre detectorul de pozi□ie (PSD). Distan□a dintre obiect şi receptor determină unghiul sub care raza se întoarce la receptor. ???????????????? Microprocesorul analizează şi compară pozi□ia obiectului cu pozi□ia programată ?????? şi furnizează un semnal de ieşire corespunzător.

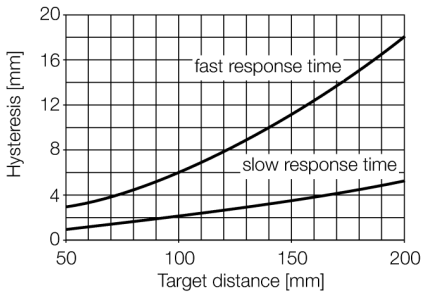

Tip	Q50ANQ
Nr. ID	3067610
Date optice	
Funcţie	Senzor de proximitate
Mod de operare	Triangulaţie
Tipul de lumină	IR
Lungime de undă	880 nm
Domeniu	50…200 mm
Imunitate lumină ambientală	10.000 luc□i
Caracteristici electrice	
Tensiune de alimentare U_B	12…30 Vcc
Curent fără sarcină I_0	≤ 70 mA
Funcţie de ieşire	Contact NO/NC, NPN
Frecvenţă de comutaţie	≤ 7 Hz
Timp de întârziare la alimentare	≤ 2 s
Timp de întârziare la alimentare	≤ 2000 ms
Timp de răspuns caracteristic	< 48 ms
Caracteristici Mecanice	
Design	Rectangular, Q50
Materialul carcasei	Plastic, ABS/Policarbonat
Lentilă	plastic, acrilic
Conexiune electrică	Conectori, M12 × 1, PVC
Număr de conductoare	5
Temperatura mediului	-10…+55 °C
Clasă de protecţie	IP67
Indicare stare	LED, Galben
Teste/Certificări	

• 2025-02-27T10:19:54+01:00