Senzor fotoelectric
senzor cu triangulare cu ieşire digitală
Q50AVP

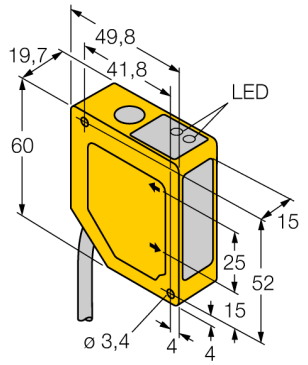

- suprimare "foreground" şi "background"
- domeniu de detec□ie 50…150 mm
- cablu 2 m, 5-poli
- tensiune de alimentare 12…30 Vcc
- ieşire digitală PNP
- timp de răspuns la ieşire 64 ms

Schemă de conexiuni

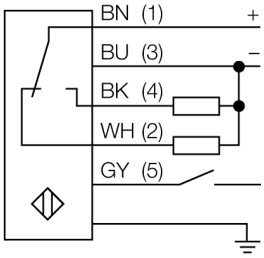

Tip	Q50AVP
Nr. ID	3063886

Date optice	
Funcţie	Senzor de proximitate
Mod de operare	Triangulaţie
Tipul de lumină	Roşu
Lungime de undă	685 nm
Domeniu	50…150 mm
Imunitate lumină ambientală	10.000 luc□i

Caracteristici electrice	
Tensiune de alimentare U_B	12…30 Vcc
Curent fără sarcină I_0	≤ 70 mA
Funcţie de ieşire	Contact NO/NC, PNP
Frecvenţă de comutaţie	≤ 7 Hz
Timp de întârziere la alimentare	≤ 2 s
Timp de întârziere la alimentare	≤ 2000 ms
Timp de răspuns caracteristic	< 48 ms

Caracteristici Mecanice	
Design	Rectangular, Q50
Materialul carcasei	Plastic, ABS/Policarbonat
Lentilă	plastic, acrilic
Conexiune electrică	Cabluri, 2 m, PVC
Număr de conductoare	5
Secţiune conductor	0.5 mm²
Temperatura mediului	-10…+55 °C
Clasă de protecţie	IP67

Indicare stare	LED, Galben

Teste/Certificări

Principiu de funcţionare
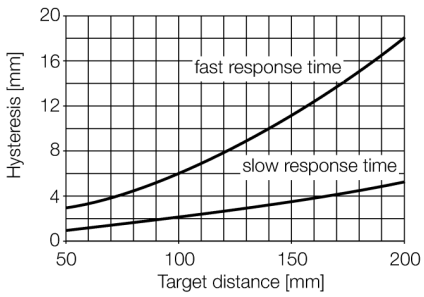
Principiul de func□ionare al senzorilor Q50 se bazează pe triangulare optică. Emi□ătorul şi sistemul optic generează un fascicul luminos care cade pe obiectul de detectat. Obiectul reflectă raza laser înapoi spre lentila receptorului de unde este direc□ionată spre detectorul de pozi□ie (PSD). Distan□a dintre obiect şi receptor determină unghiul sub care raza se întoarce la receptor. ?????????????????? Microprocesorul analizează şi compară pozi□ia obiectului cu pozi□ia programată ?????? şi furnizează un semnal de ieşire corespunzător.