alimentation compacte en IP67
tension de sortie 24 VDC - courant de sortie 3.8 A
PSU67-11-2440/P

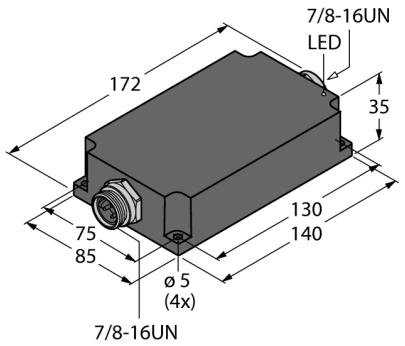

- plage de température étendue
- visualisation de l'état par LED

Type	PSU67-11-2440/P
N° d'identification	6884257

Tension nominale	alimentation en tension de grande portée
Tension de service	100…240 VAC
Fréquence	50…60 Hz
Tension de service U_B	100…300 VDC
Puissance absorbée	≤ 104 VA
Perte en puissance, typique	≤ 11 W
Fusible externe	B10A, C10A
Inhibition de courant de panne	Ui: 100…240 VAC : 50ms

Tension nominale de sortie	24 V
Courant nominal	3.8 A

Protection de surcharge	105…130 %
Mode parallèle	non
Taux d'ondulation	240 mV
Comportement court-circuit	Limitation de courant

Homologation	Conformité CE homologation UL Conformité RoHS IEC 60950-1/EN 61010-1/UL60950-1/UL508 (sécurité électrique) EN 61000-6-2 (résistance aux interférences) EN 61000-6-3 (émission d'interférences) EN 61000-3-2 (harmoniques)

Etat de service	Verte

Configuration d'entrée 7/8"

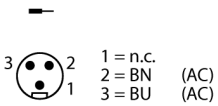

Sortie M8 x 1

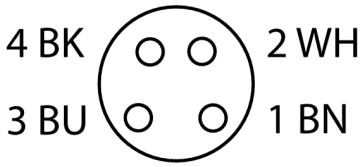

Courbe caractéristique

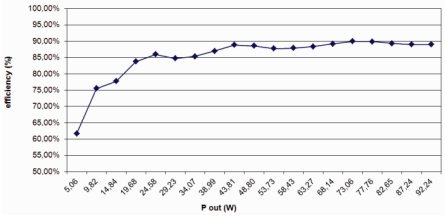

édition • 2025-02-28T09:07:51+01:00

Mode de protection	IP67
Température ambiante	-25…+60 °C
Température de stockage	-40…+85 °C
Dérive	2 %/K à partir de 50 °C
Dimensions	85 x 172 x 35 mm
Poids	808 g
Matériau de boîtier	Polyamide renforcé par fibres de verre, PA66-GF25
Raccordement électrique	Connecteur
MTTF	87 Années suivant SN 29500 (Ed. 99) 40 °C

édition • 2025-02-28T09:07:51+01:00