# WKM52-2-WSM52
# Câble d'alimentation en tension / PUR – Câble de connexion

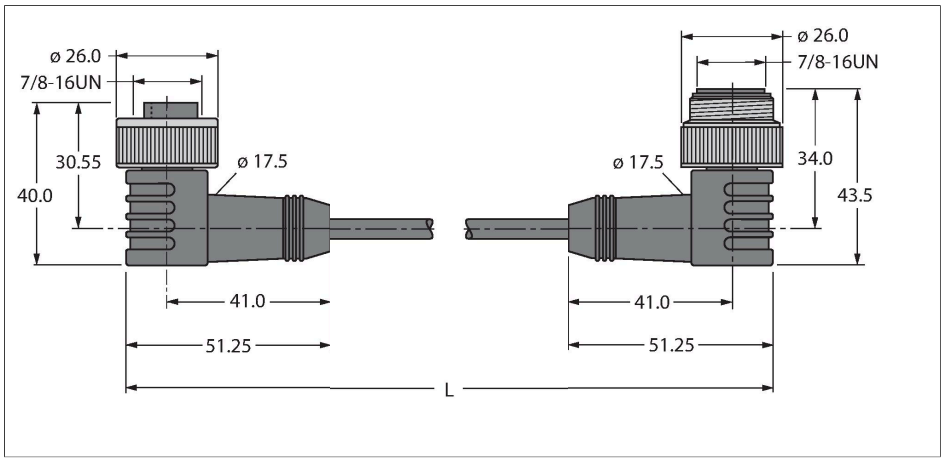


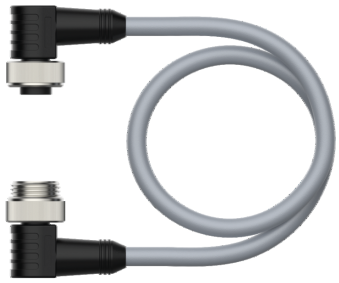

## Données techniques

| | |
|---|---|
| Type | WKM52-2-WSM52 |
| N° d'identification | 6604801 |
| **Connecteur A** | Connecteur femelle, 7/8"-16 UN, coudé |
| Nombre de pôles | 4+PE |
| Contacts | métal, CuZn, doré |
| Corps isolant | Plastique, TPU, Noir |
| Corps de manchon | Plastique, TPU, Noir |
| Écrou/vis de serrage | laiton, CuZn, nickelé |
| Durée de vie mécanique | > 100 Cycles de couplage et de découplage |
| Degré de pollution | 3 |
| Type de protection | IP67, Uniquement en état vissé |
| **Connecteur B** | Connecteur mâle, 7/8"-16 UN, coudé |
| Nombre de pôles | 4+PE |
| Contacts | métal, CuZn, doré |
| Corps isolant | Plastique, TPU, Noir |
| Corps de manchon | Plastique, TPU, Noir |
| Ecrou de serrage/vis de serrage | laiton, CuZn, nickelé |
| Durée de vie mécanique | > 100 Cycles de couplage et de découplage |
| Degré de pollution | 3 |
| Indice de protection | IP67, uniquement en état vissé |
| **Câble** | |
| Diamètre de câble | Ø 8.5 mm ±0.30 |
| Longueur de câble | 2 m |
| Gaine de câble | PUR, Gris |
| Blindage | non |
| Isolation du conducteur | PP |

## Caractéristiques

- Câble d'alimentation : 5 × 1,5 mm²
- Matériau de la gaine : PUR, couleur : gris
- Diamètre de la gaine : 8,5 mm
- Utilisable sur chaînes de transport de câble
- Résistant à l'huile et ininflammable
- exempt d'halogène
- Connecteur mâle coudé 7/8"
- Connecteur femelle coudé 7/8"
- longueur de câble : 2.0 mètres

## section câble

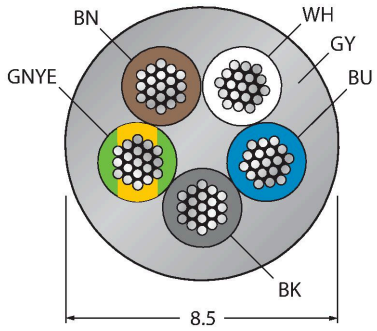


## Configuration de contact

WKM52-2-WSM52| 23-02-2025 17-34 | Sous réserve de modifications techniques

## Données techniques

| | |
|---|---|
| Section conducteur | 5 x 1.5 mm² |
| Structure de fils toronnés | 84 x 0.15 mm |
| Section conducteur | 1.5 mm² |
| Couleurs de câble | BN, WH, BU, BK, GNYE |
| **Caractéristiques électriques à +20°C** | |
| Tension nominale | 300 V |
| Tension d'essai | 500 V |
| Intensité maximale admissible | 12 A |
| **Caractéristiques mécaniques et chimiques** | |
| Rayon de courbure (utilisation flexible) | ≥ 10 x Ø |
| Température ambiante (posé de manière fixe) | -25…+80 °C |
| Température ambiante (mobile) | -25…+80 °C |
| Température ambiante (chaîne de transport de câble) | -25…+80 °C |
| **Autres caractéristiques** | |
| Utilisable sur chaînes de transport de câble | oui |
| Sans halogène | oui |
| Résistance à l'huile | oui |
| Ininflammable | oui |

## schéma de connexions

WKM52-2-WSM52| 23-02-2025 17-34 | Sous réserve de modifications techniques