Voyant de signalisation LED
Colonne
TL50CYBWRYQ

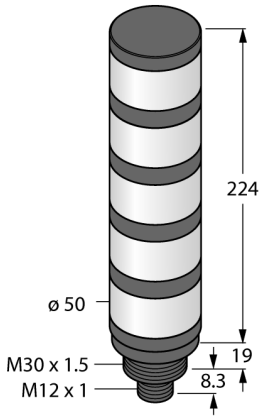

Type	TL50CYBWRYQ
N° d'identification	3093381

Données de signal et d'affichage	
Objectif d'application	Voyant lumineux à LED
Fonction	Colonne
Source de lumière	Jaune Bleu Blanc Rouge Jaune
Réglable	Non
Caractéristiques couleur 1	Jaune, Allumée en continue, 6 lm
Caractéristiques couleur 2	Bleu, Allumée en continue, 4.5 lm
Caractéristiques couleur 3	Blanc, Allumée en continue, 25 lm
Caractéristiques couleur 4	Rouge, Allumée en continue, 9 lm
Caractéristiques couleur 5	Jaune, Allumée en continue, 6 lm

Données électriques	
Tension de service U_B	18…30 VDC
Courant de service nominal CC I_e	≤ 45 mA
Tension de service U_B	21…27VAC
Courant de service nominal AC	≤ 45 mA
Courant absorbé max. par couleur	135 mA
Type d'entrée	Bipolaire (PNP/NPN)
Temps de réponse typique	< 10 ms

Données mécaniques	
Montage en cascade possible	Non
Format	tube lisse, TL50
Dimensions	Ø 50 x 176.8 mm
Matériau de boîtier	Plastique, ABS, noir
Matériau de fenêtre	Polycarbonate, diffus
Raccordement électrique	Connecteur, M12 × 1, PVC
Nombre de conducteurs	8
Température ambiante	-40…+50 °C
Humidité atmosphérique relative	0…95%
Mode de protection	IP67

- boîtier plastique gris
- protection contre les interférences électro-magnétiques et haute fréquence
- mode de protection IP67
- connecteur M12x1
- couleurs : jaune (COL 1) / bleu (COL 2) / blanc (COL 3) / rouge (COL 4) / jaune (COL 5)
- tension de service: 18…30 VDC ou 24 VAC à chaque fois 45mA par couleur LED
- Entrées: PNP / NPN

Schéma de raccordement

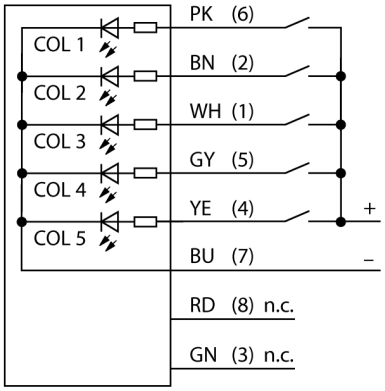

Principe de fonctionnement

Les colonnes lumineuses TL50 permettent d'informer et de guider l'opérateur sur l'état d'application dans l'ensemble de la machine. Chaque colonne est configurée d'éléments LED de différente couleur, avec ou sans alarme et est installée opérationnelle en quelques pas - que ce soit directement à la machine ou non, à l'armoire électrique ou à des endroits à surveiller dans les lignes de production.

édition • 2025-02-28T08:27:08+01:00

Essais/Certificats	
Homologations	CE, liste UL

le schéma de raccordement indique une configuration de connexion PNP

Il y a 10 couleurs bleu (B), vert (G), rouge (R), jaune (Y), blanc (W), turquoise (T), orange (O), violet (V), bleu ciel (S) et magenta (M) indiquant dans la description de type du voyant la séquence de bas en haut. Exemple : TL50GYRQ signifie vert, jaune et rouge de bas en haut.

édition • 2025-02-28T08:27:08+01:00

Accessoires

Type	No. d'identité		Dimensions
SMB30A	3032723	équerre de montage, coudée, acier inoxydable, pour les détecteurs à filetage 30mm	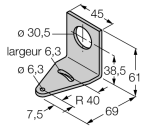
SMB30FA	3074005	Montagewinkel; Werkstoff VA 1.4401	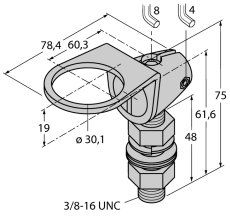
SMB30SC	3052521	bride de fixation, noir PBT, pour les détecteurs à filetage 30 mm, orientable	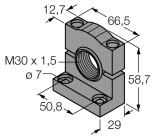

édition • 2025-02-28T08:27:08+01:00