Montagezubehör
Anschweißplatte für Befestigungsschellen
BSS-SPV2

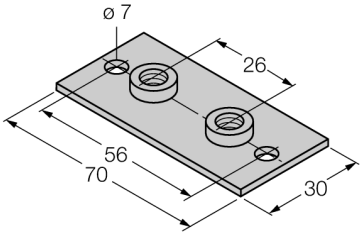

- Anschweißplatte für Befestigungsschellen
- Werkstoff: Metall, ST 37

Allgemeine Beschreibung

Das Portfolio der Befestigungsschellen besteht aus jeweils zwei Halbschalen inklusive zwei Innensechskantschrauben. Optional dazu können passende Anschweißplatten mit zusätzlichen Montagebohrlöchern verwendet werden. Zur Normschienenmontage stehen passende Tragschienenmuttern zur Verfügung.

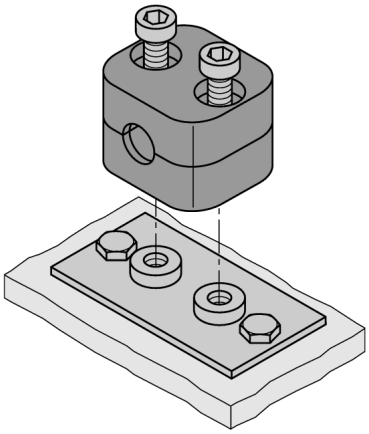

Typ	BSS-SPV2
Ident-No.	6901316

Abmessungen	30 x 70 mm
Gehäusewerkstoff	Metall, ST 37

Ausgabe • 2025-02-26T07:17:22+01:00